LVS VERWARMING

LVS VERWARMING

Snelstart Handleiding Optima Modulair.

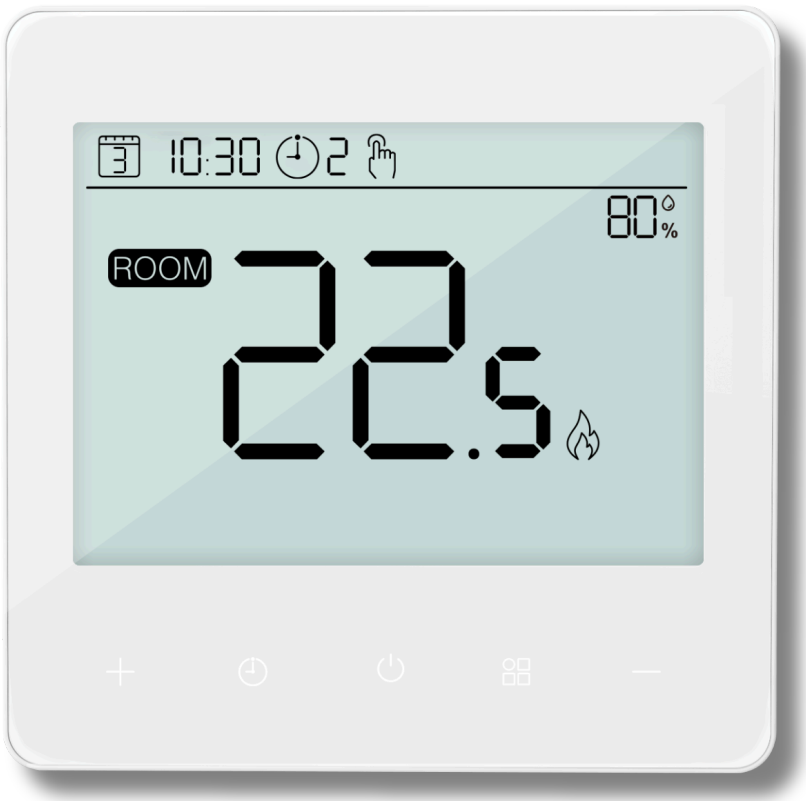

Introductie.

De Optima Modulair is ontwikkeld voor het aansturen van elektrische (vloer)verwarming. De thermostaat heeft twee gebruiksstanden: eenvoudig en programmeerbaar.

In de eenvoudige stand is de bediening overzichtelijk en geschikt voor dagelijks gebruik. In de programmastand kan een verwarmingsschema worden ingesteld voor nauwkeurige regeling.

Hierdoor is de Optima Modulair breed toepasbaar in verschillende situaties.

Specificaties.

Artikelnummer:	020028
Serie:	Optima
Voltage:	230V – 50/60Hz
Max. belasting:	16A
Temp. bereik:	+5 °C tot + 35 °C
Behuizing:	IP21
Sensor:	Ruimte + vloer
WiFi:	Nee
Programmeerbaar:	Ja
Standalone:	Ja

Stap 1: Demonteren display van relaismodule.

Verwijder eerst het display van de relaismodule. Steek voorzichtig een platte schroevendraaier in de onderkant van de thermostaat. Klik het display voorzichtig omhoog zodat het loskomt van de relaismodule. Doe dit zowel rechts als links.

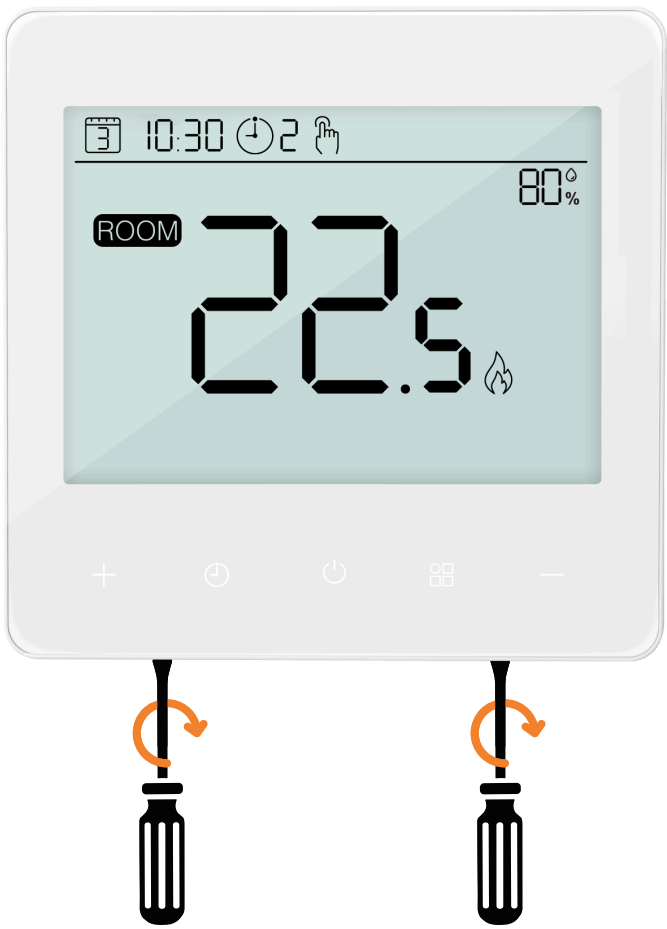

Stap 2: Aansluiten bedrading op relaismodule.

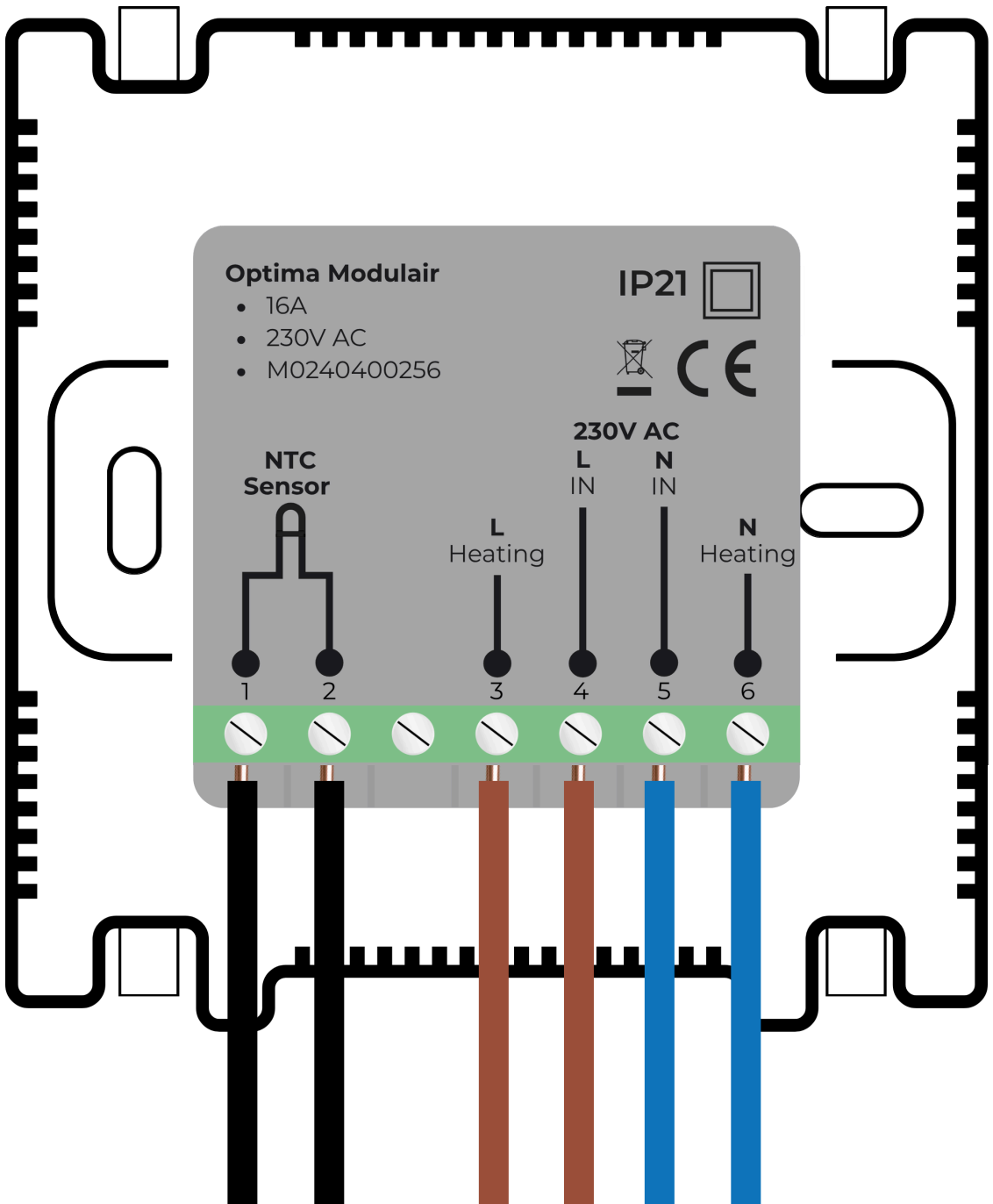

Let op.

- Monteer de thermostaat altijd spanningsloos.
- Monteer in de inbouwdoos (min. 50 mm diep) en sluit aan volgens aansluitschema van de thermostaat (zie handleiding thermostaat).
- Wanneer de thermostaat in de badkamer wordt geplaatst, moet deze altijd in zone 3 worden geplaatst.
- Sluit niet meer dan 16A aan op de thermostaat, dat is bij 230V AC maximaal 3680 Watt (W).
- Controleer of het totale aangesloten vermogen binnen de belastbaarheid van de installatieautomaat (groep) valt.

(Vloer)sensor (polariteit onafhankelijk)	1 & 2
Verwarming (bruin)	3
Voeding 230V AC (bruin)	4
Voeding 230V AC (blauw)	5
Verwarming (blauw)	6

De specialist in elektrisch verwarmen.

Stap 3: Monteren relaismodule.

Monteer de relaismodule waterpas op de inbouwdoos met de pijl omhoog.

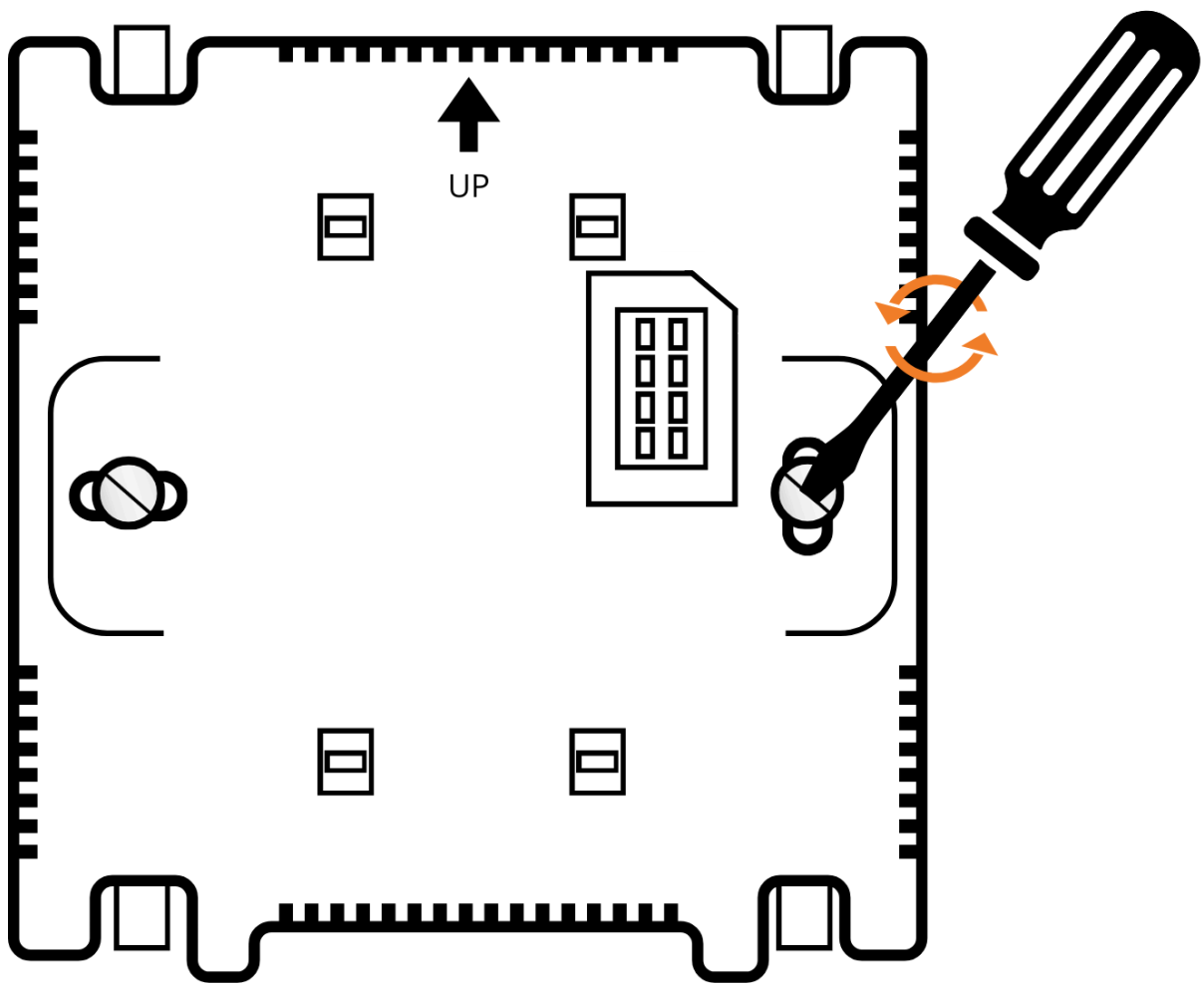

Stap 4: Monteren display op relaismodule.

Klik het display vast op de relaismodule. Wanneer dit is gelukt kan er stroom op de thermostaat worden gezet en gaat het display aan.

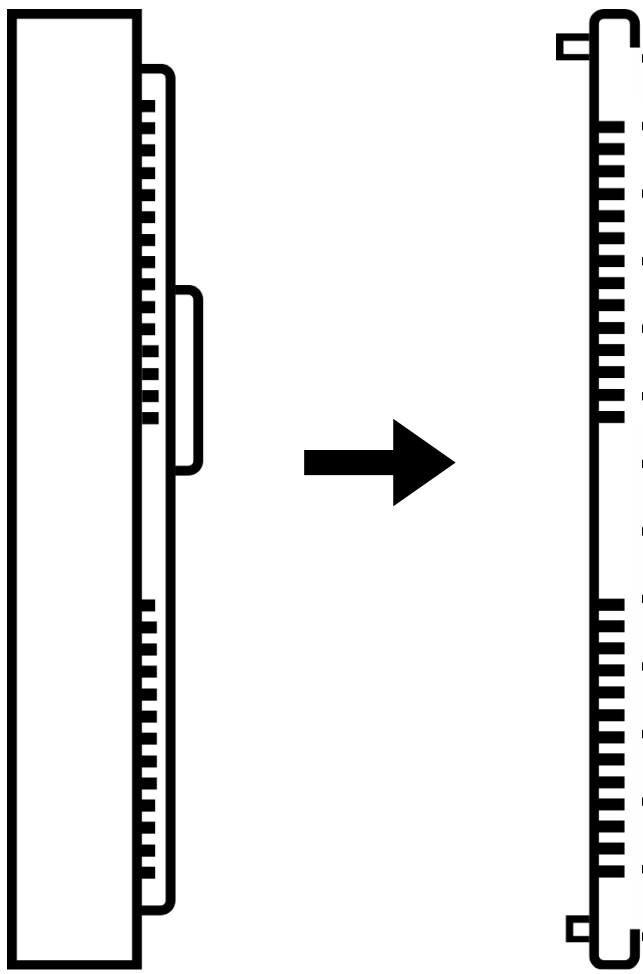

Toelichting display.

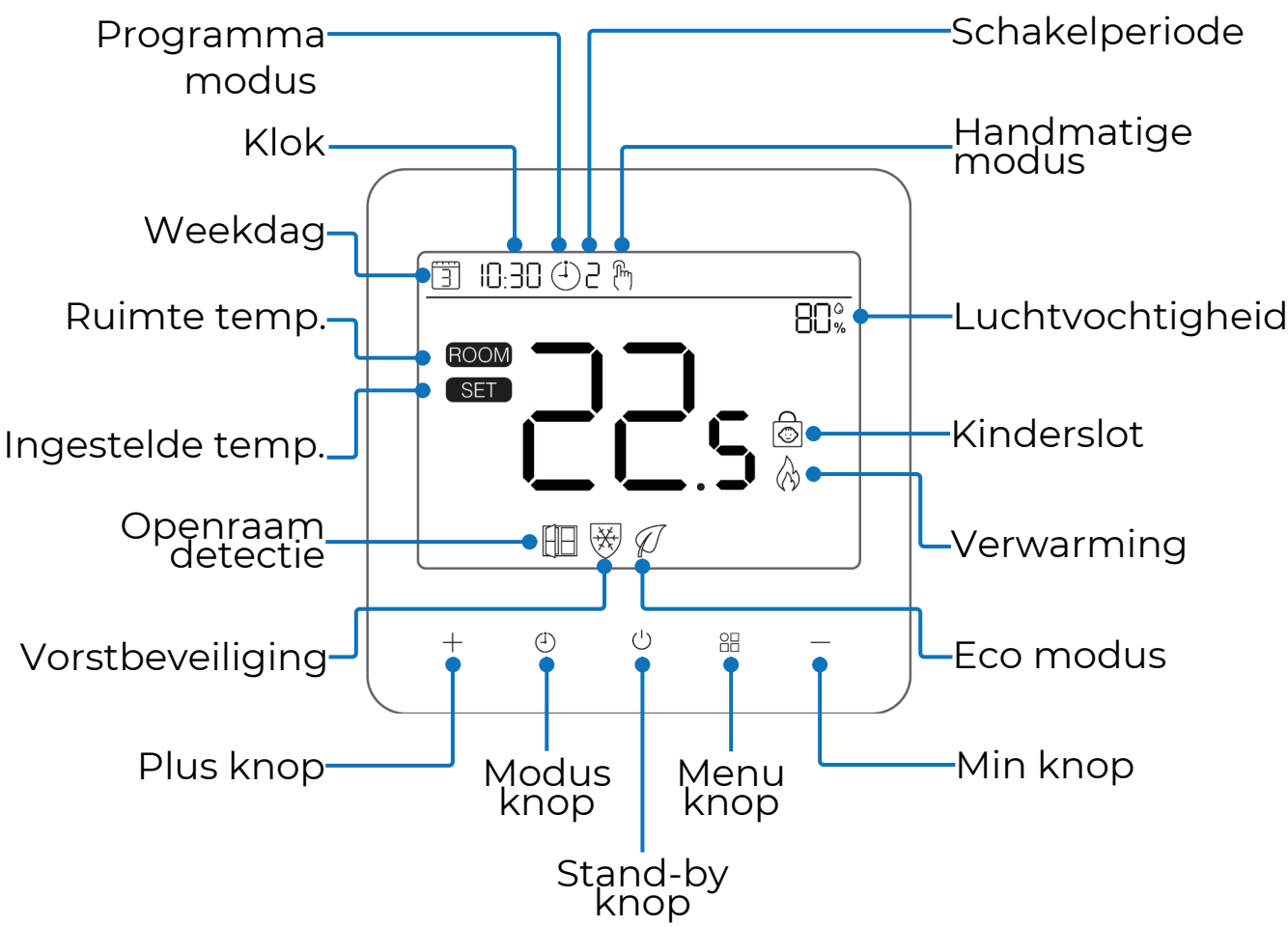

De specialist in elektrisch verwarmen.

Gebruiksstand instellen.

De thermostaat heeft twee standen: eenvoudig en programmeerbaar.

Gebruiksstand wijzigen:

1. Schakel de thermostaat uit met de stand-by knop.
2. Houd de stand-by knop 6 seconden ingedrukt tot “01” linksboven verschijnt.
3. Druk 3× op de menuknop tot “04” in het display staat.
4. Kies met + / – knoppen de stand:
   - 1 = Eenvoudige stand
   - 2 = Programmeerbare stand
5. Bevestig met de stand-by knop.

De gebruiksstand is nu gewijzigd.

Geavanceerde instellingen.

Om de geavanceerde instellingen te openen, volgt u de stappen in de online handleiding. Scan hiervoor de QR-code op de achterkant van deze Snelstart Handleiding.

In de geavanceerde instellingen kunt u o.a. de volgende instellingen wijzigen:

- ✓ Max. & min. setpoint
- ✓ Sensor selectie
- ✓ Gebruiksstand instellen
- ✓ Vorstbeveiligingstemperatuur
- ✓ Temp. kalibratie voor de interne en externe sensor
- ✓ Vloertemperatuur aflezen
- ✓ Hoge temperatuur bescherming
- ✓ Schakeldifferentieel
- ✓ Kinderslot
- ✓ Adaptieve start
- ✓ Openraamdetectie (ORD)
- ✓ Display helderheid tijdens gebruik en in stand-by
- ✓ Knoppen helderheid tijdens gebruik en in stand-by

Scan de QR-code voor meer informatie online:

- ✓ Uitgebreide handleiding.
- ✓ Instructievideo's.
- ✓ Productinformatie.